자동차용 엘리베이터

Car Lift

http://www.kumhoelevator.co.kr

화물용, 자동차용 엘리베이터(로프식/유압식)

● 특 징

기존 화물용 및 자동차용 엘리베이터에서 크게 결여되어온 안정성, 신뢰성, 내구성, 편의성을 최우선으로 하여 설계되었습니다. 또한 초소형에서 10ton 이상 초대형 용량까지 다양한 규격, 운행환경에 따른 방폭, 방진, 방습 등에 따라 제작, 설치됩니다.

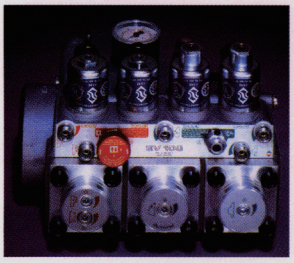

●유압식 제어 시스템

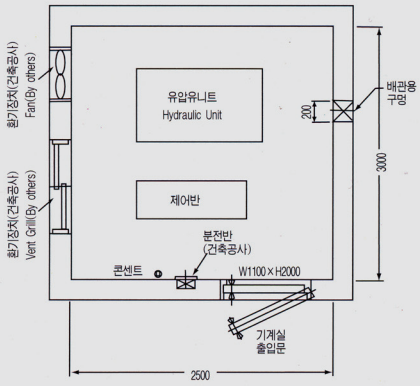

유압식 기계실
(Plan of Hydraulic Machine Room)

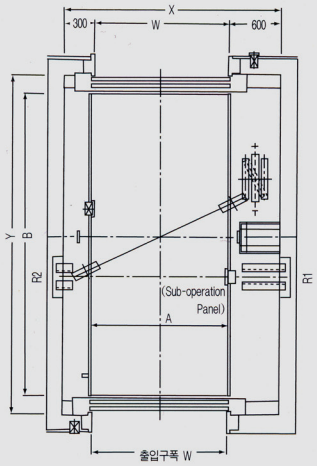

승강로 평면도(관통형)
(Plan of Hoistway)

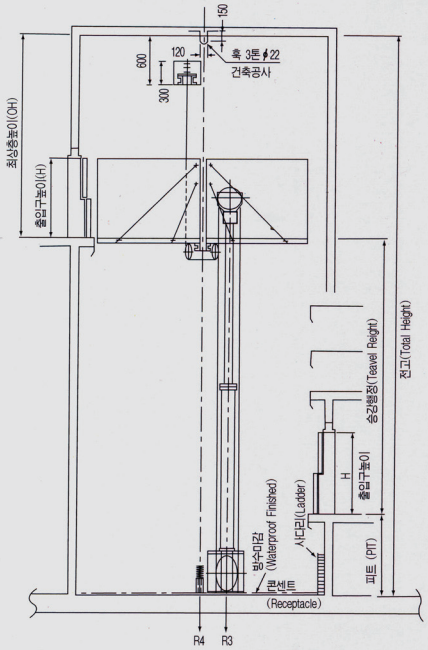

승강로 단면도 (관통형)
(Section of Hoistway)

●표준규격표

Standard Dimensions of Car Elevator (Hydraulic Type)

(단위 : mm)

MODEL NO	CAPA (kg)	SPEED (M/MIN)	카내부		출입구		승강로		OVER HEAD	PIT	기계실 반력				MOTOR KW
			A	B	W	H	X	Y	O.H		R1	R2	R3	R4	
KH HC20022U 1	2000	20	2250	5200	2250	1800	3150	5700	3350	1200	400	4800	8900	25400	19
KH HC20022U 2	2000		2350	5400	2350	1800	3250	5900	3350	1200	400	4800	8900	25400	19
KH HC25022U 3	2500		2500	6000	2500	1800	3400	6500	3350	1200	430	5100	9300	26500	24
KH HC25022U 4	2500		2600	6200	2600	2100	3500	6700	3650	1200	430	5100	9300	26500	24

● 자세한 규격이나 사양은 문의 바랍니다.